SIGMA FLOW

SIMEX
www.simexco.com.mx

BROCAL PARA POZO DE VISITA DE HIERRO DUCTIL MARCA SIMEX

El Brocal para Pozo de Visita de Hierro Dúctil marca SIMEX presenta un diseño innovador que brinda mayores ventajas al instalarse y con el novedoso sistema de cierre "Auto-Lock", resultando un brocal de alta calidad a un bajo costo.

CARACTERISTICAS

- Fabricado en HIERRO DUCTIL de acuerdo a la Norma ASTM A536 Grado 80-55-06.
- El sistema "Auto-Lock" fija la tapa a la anilleta aún en condiciones críticas cuando se reboza el pozo de visita. No se necesitan llaves especiales, para abrir solo se requiere una simple barra.
- La anilleta del brocal se ofrece con un empaque de Polietileno que absorbe los impactos y elimina el ruido al paso de los vehículos. El empaque se ensambla a la anilleta sin necesidad de adhesivos para fijarlo.
- El diseño de la anilleta con el Sistema Ranurado, permite integrar el concreto con la anilleta obteniendo una pieza monolítica, con una óptima fijación al piso que no se obtiene con la anilleta lisa.
- Diseño con 5 refuerzos (impares) obteniendo una contracción homogénea, evitando deformaciones en la tapa del brocal.
- El diámetro de ingreso al brocal, es de 61 cm. lo que facilita la entrada y salida del personal al pozo de visita.
- Para evitar riesgos de trabajo la tapa tiene una apertura de 120º y la bisagra cuenta con un perno en acero de alta resistencia.
- Fabricado bajo la Norma Europea **EN-124 Clase D400** para 400 Kilo-Newtons (40,788.64 Kilogramo-Fuerza)

DIMENSIONES

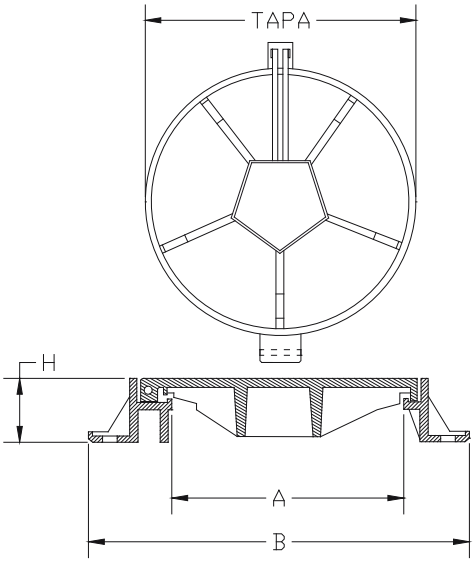

Tipo	A	B	H	Diámetro de la Tapa	Peso
	Milímetros				Kilogramos
Ciego	610	850	100	640	53
Abierto	610	850	100	640	50

Nota: El brocal abierto cuenta con 18 orificios de 4.2 cm de diámetro cada uno, con aproximadamente 250 cm^2 de área abierta total.

FRUTO ROMERO No. 2357 COL. FERROCARRIL GUADALAJARA, JALISCO 44440 TEL.: 01 (33) 3145-2626 FAX: 01 (33) 3145-2750

SIGMA FLOW

SIMEX
www.simexco.com.mx

SISTEMA “AUTO-LOCK”

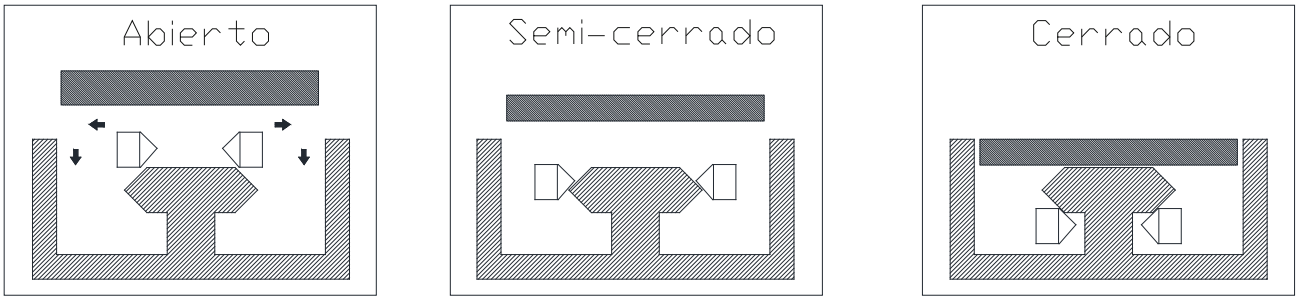

APERTURA DE LA TAPA

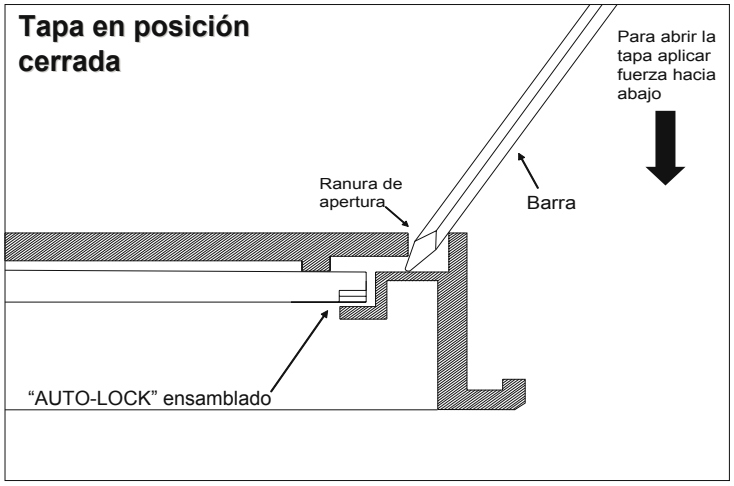

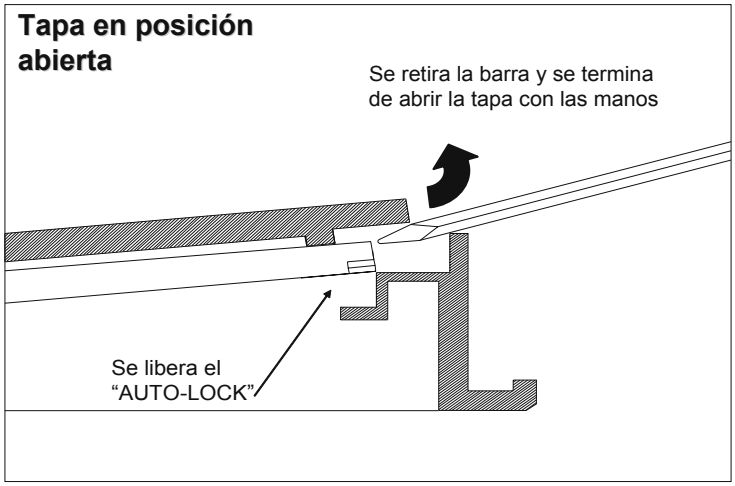

SISTEMA RANURADO ANILLETA

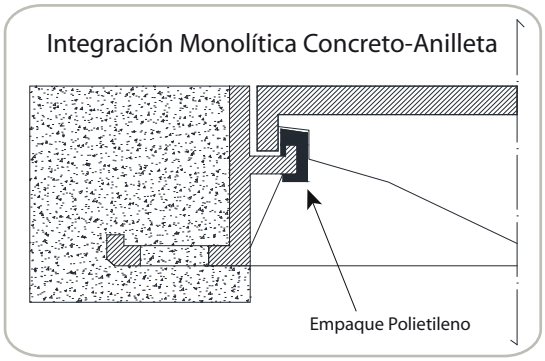

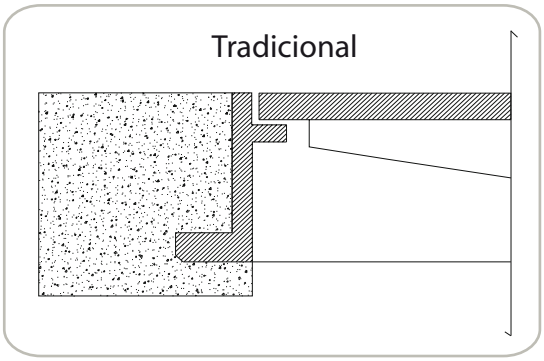

FRUTO ROMERO No. 2357 COL. FERROCARRIL GUADALAJARA, JALISCO 44440 TEL.: 01 (33) 3145-2626 FAX: 01 (33) 3145-2750